20W防水专业版
ADZ-FSZY20

6W绿光激光，波长520nm	6W green laser, 520nm wavelength
5W红光激光，波长638nm	5W red laser, 638nm wavelength
9W蓝光激光，波长450nm	9W blue laser, 450nm wavelength
光束发散度：<1.2毫弧度（全角）	Beam Divergance: <1.2mrad (full angle)
调制方式：TTL丨模拟调制	Modulation: TTL丨 Analog Modulation
激光寿命：>10,000小时	Laser lifespan: >10,000 hours
防护等级：IP65	Protection level: IP65
1.工作环境：户外及室内，-25°C至40°C	1. Operating environment: Outdoor and indoor, -25°C to 40°C
2.扫描系统：40K振镜，光学角度±30°	2. Scanning system: 40K galvanometers, optical angle ±30°
3.控制模式：ILDA，DMX512，自动，手动，主从同步	3. Control mode: ILDA.DMX512, automatic, manual, master-slave synchronization
4.电源：100-250V，50/60Hz	4. Power supply: 100-250V, 50/60Hz
5.额定功率：≤300W	5. Rated power: ≤300W
6.尺寸：270*354*210mm（高）	5. Dimensions: 270*354*210mm (H)
7.重量：22kg	6. Weight: 22kg

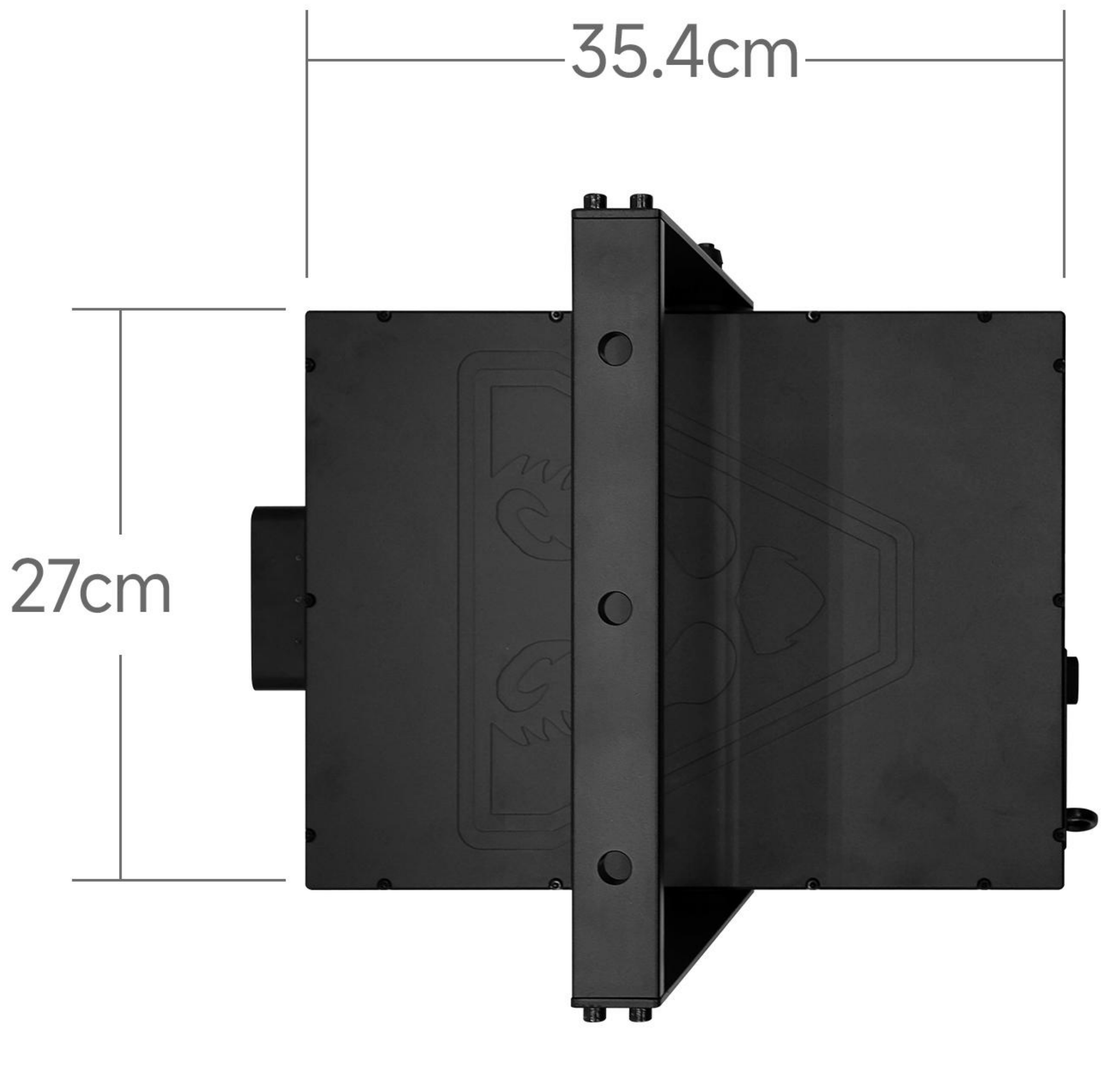

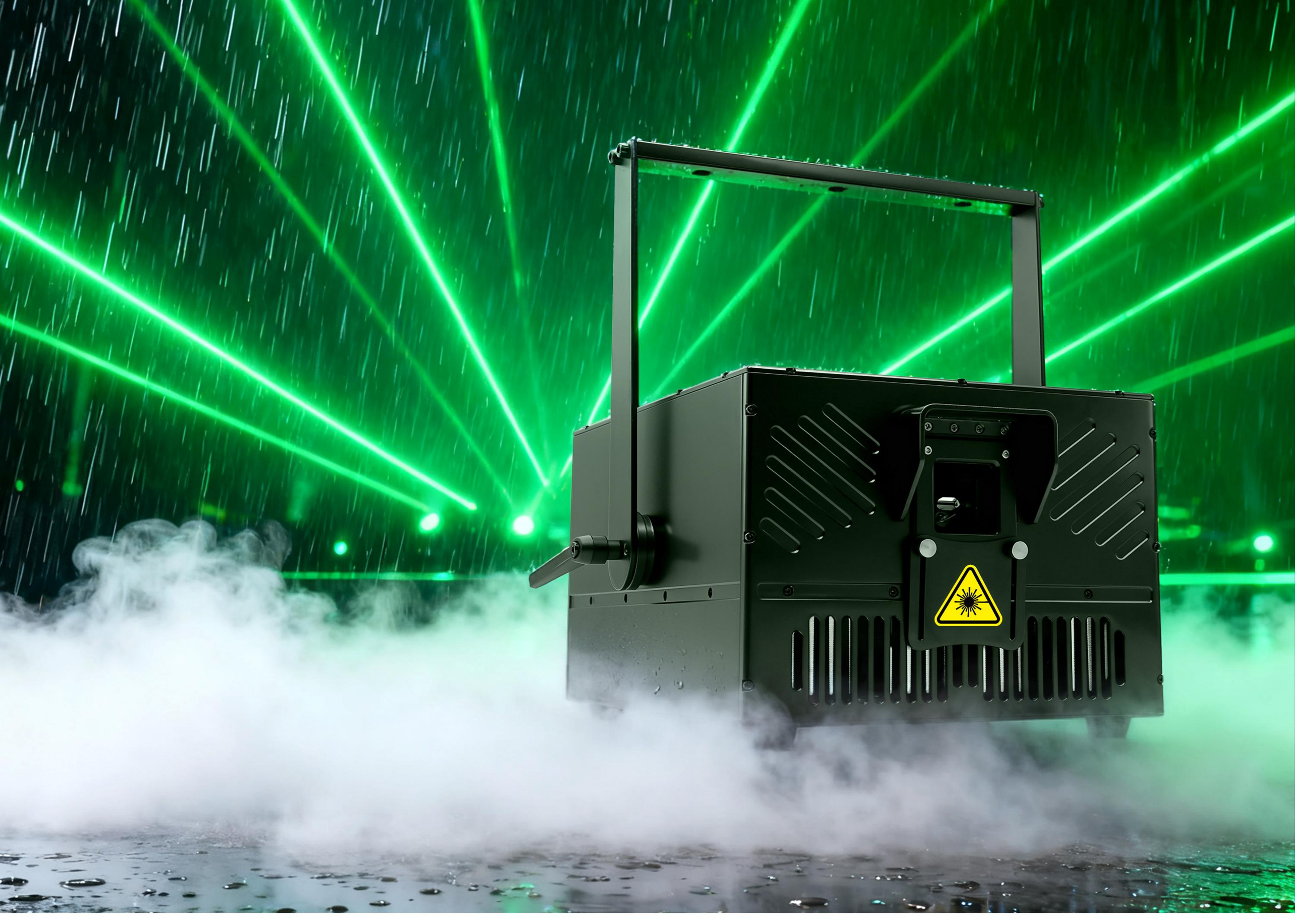

ADZ Brand 20W Professional Waterproof Laser Light Collaboration Case

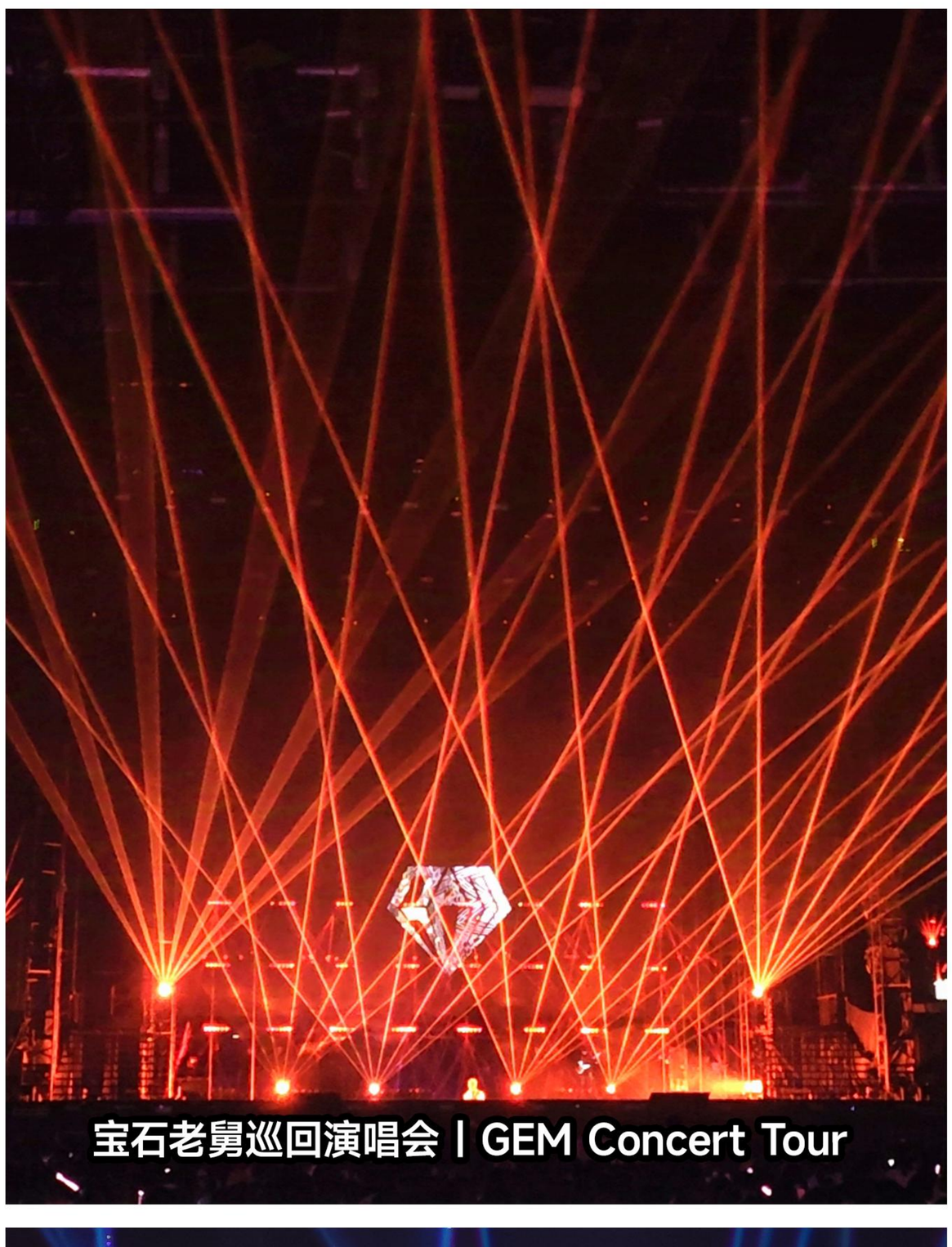

1.操控旋钮	1.Control Knob
2.安全锁	2.Safety Lock
3.DMX信号输入	3.DMX Signal Input
4.ILDA输入/输出	4.ILDA Input/Output
5.DMX信号输出	5.DMX Signal Output
6.网络接口	6.Ethernet
7.保险丝	7.Fuse
8.电源输入	8.Power Input
9.电源开关	9.Power Switch