10W标准版
ADZ-BZ10

3W绿光激光, 波长520nm	3W green laser, 520nm wavelength
3W红光激光, 波长638nm	3W red laser, 638nm wavelength
4W蓝光激光, 波长450nm	4W blue laser, 450nm wavelength
光束发散度: <1.2毫弧度 (全角)	Beam Divergance: <1.2mrad (full angle)
调制方式: TTL丨模拟调制	Modulation: TTL丨 Analog Modulation
激光寿命: >10,000小时	Laser lifespan: >10,000 hours
防护等级: IP25	Protection level: IP25
1.工作环境:户外及室内, -25°C至40°C	1. Operating environment: Outdoor and indoor, -25°C to 40°C
2.扫描系统:25K振镜, 光学角度±30°	2. Scanning system: 25K galvanometers, optical angle ±30°
3.控制模式:ILDA, DMX512, 自动, 手动, 主从同步	3. Control mode: ILDA.DMX512, automatic, manual, master-slave synchronization
4.电源:100-250V, 50/60HZ	4. Power supply: 100-250V, 50/60Hz
5.额定功率:≤200W	5. Rated power: ≤200W
6.尺寸:230*230*178mm(高)	5. Dimensions: 230*230*178mm (H)
7.重量:5.8kg	6. Weight: 5.8kg

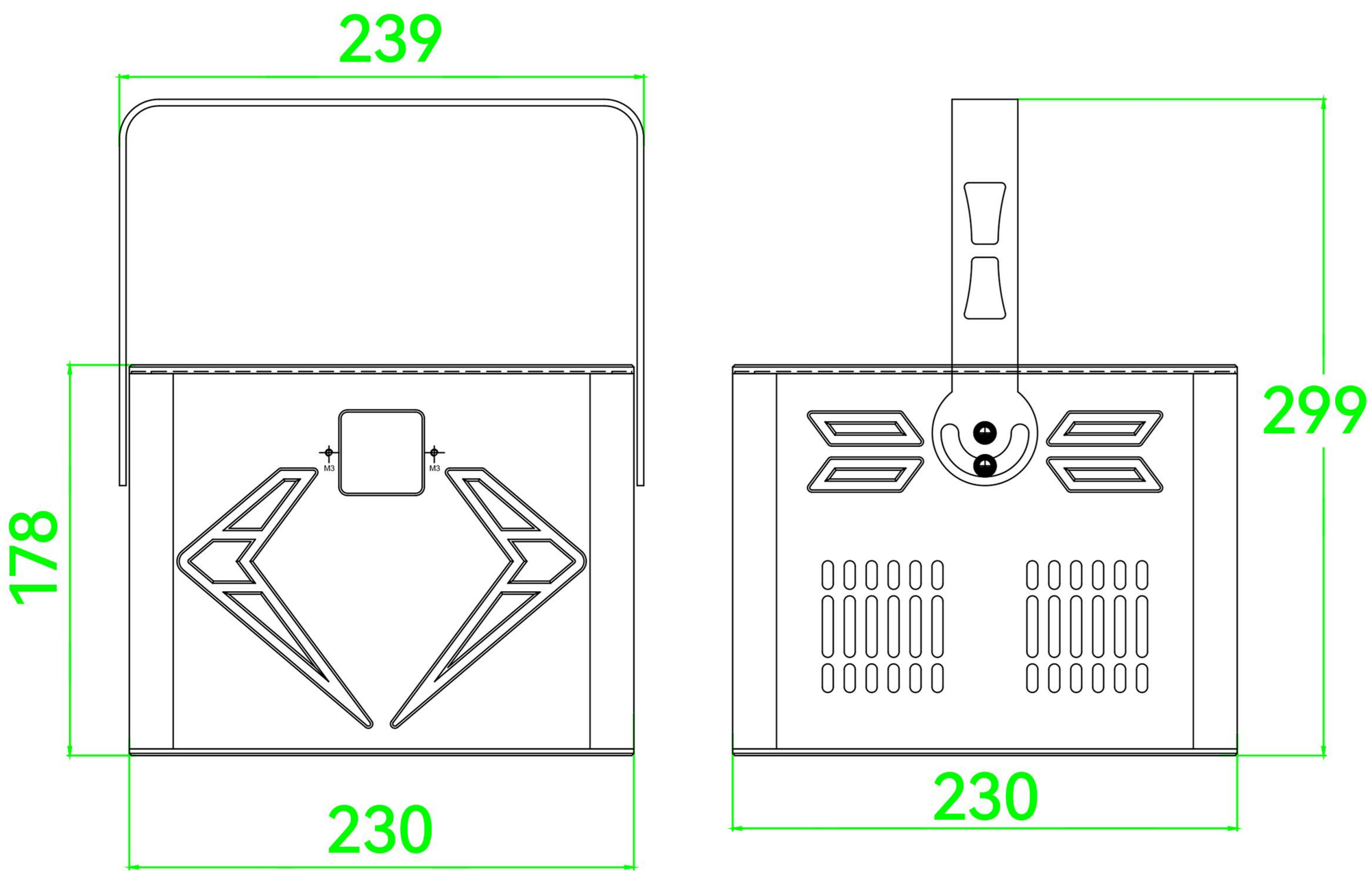

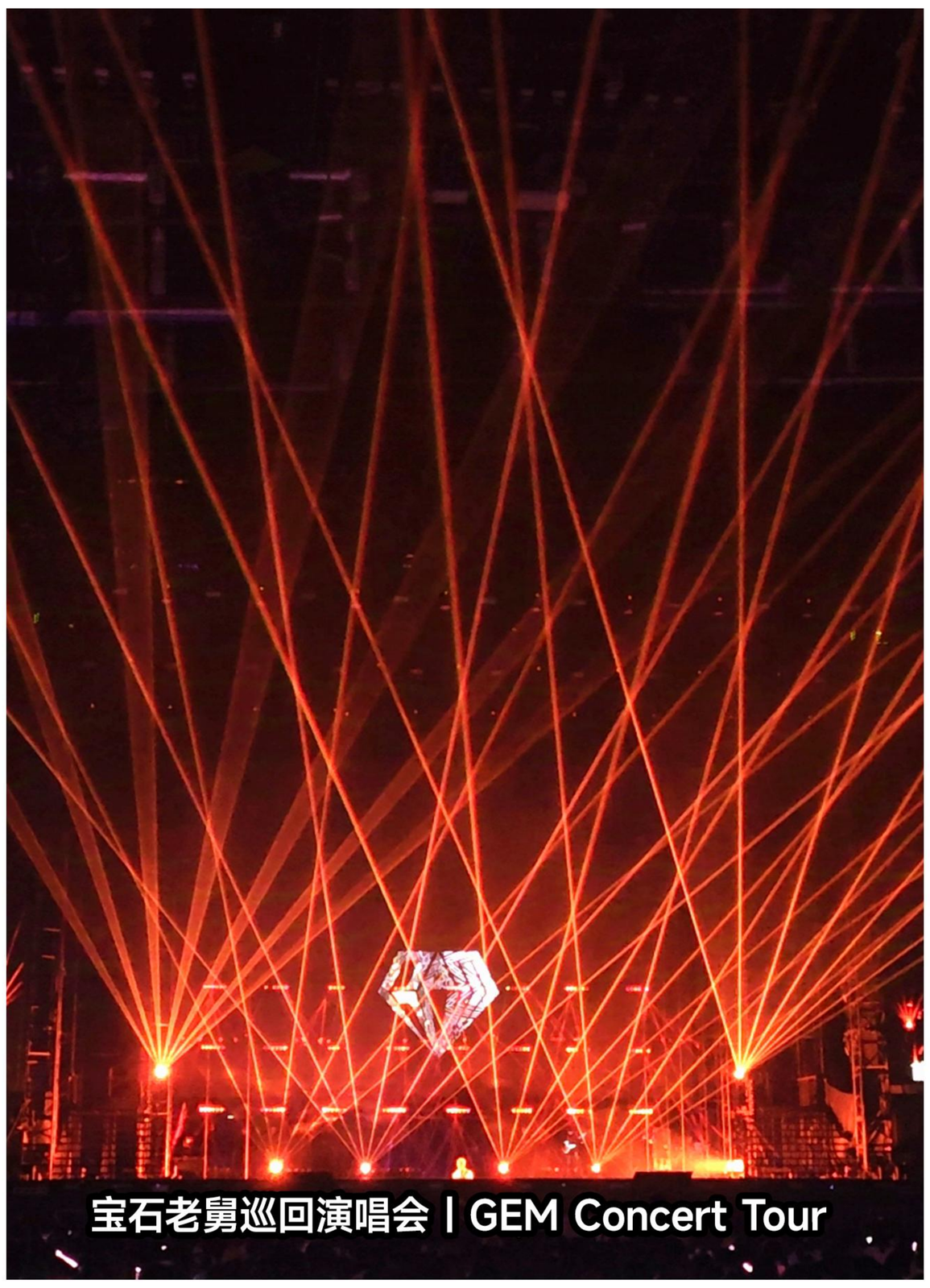

宝石老舅巡回演唱会 | GEM Concert Tour

王赫野巡回演唱会 | Wang Heye Concert Tour

王赫野巡回演唱会 | Wang Heye Concert Tour

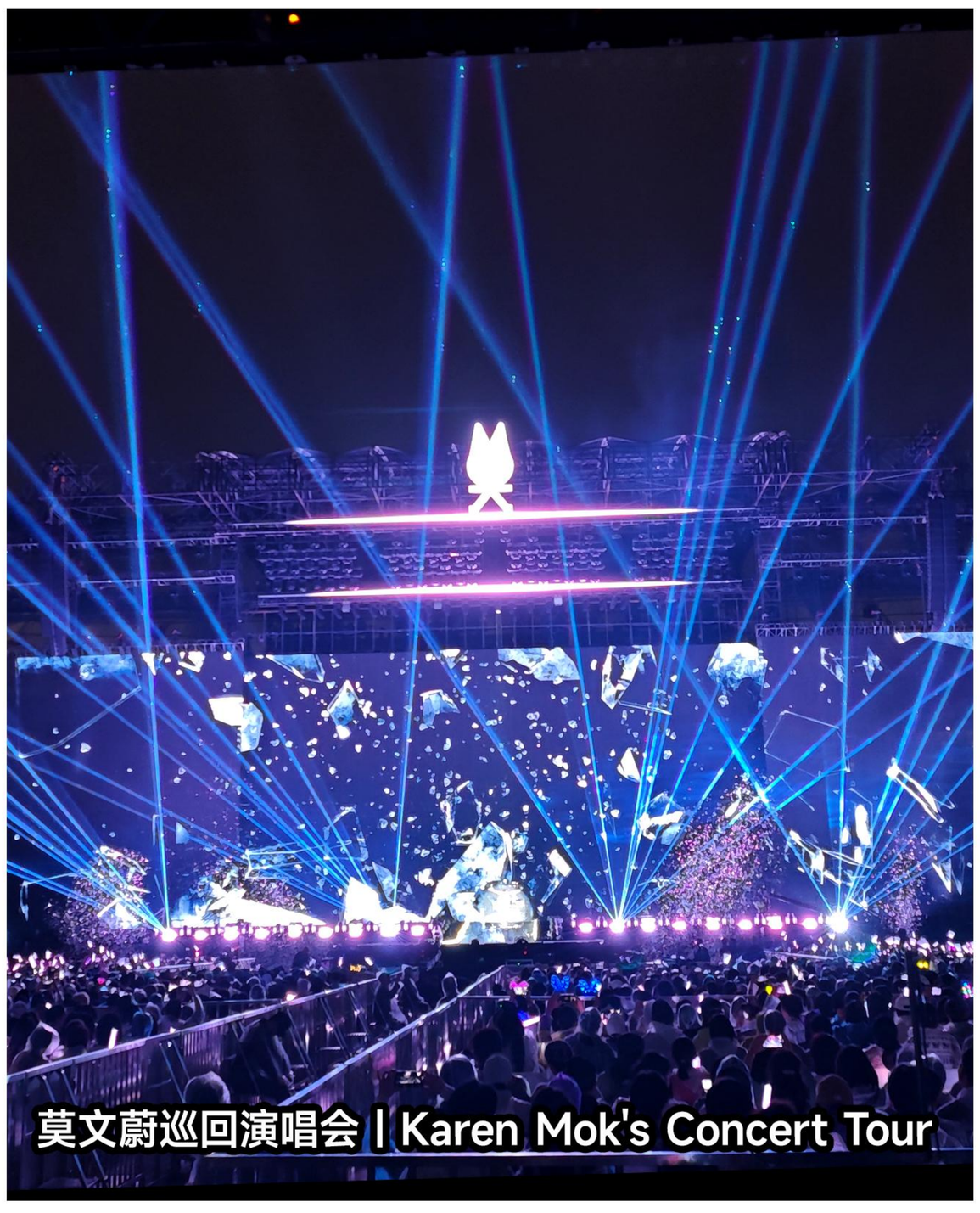

莫文蔚巡回演唱会 | Karen Mok's Concert Tour

宝石老舅巡回演唱会 | GEM Concert Tour

黄誉博巡回演唱会 | Robby Concert Tour

1.电源开关	1.Power Switch
2.RJ45输入/输出	2.RJ45 Input/Output
3.功能菜单控制旋钮	3.Function Menu Control Knob
4.安全锁	4.Safety Lock
5.电源输入	5.Power Input
6.ILDA输入	6.ILDA Input
7.ILDA输出	7.ILDA Output
8.DMX信号输入	8.DMX Signal Input
9.DMX信号输出	9.DMX Signal Output